ЦПКУ.746211.227

Перв. примен. ЦПКУ.305179.063

Справ. №

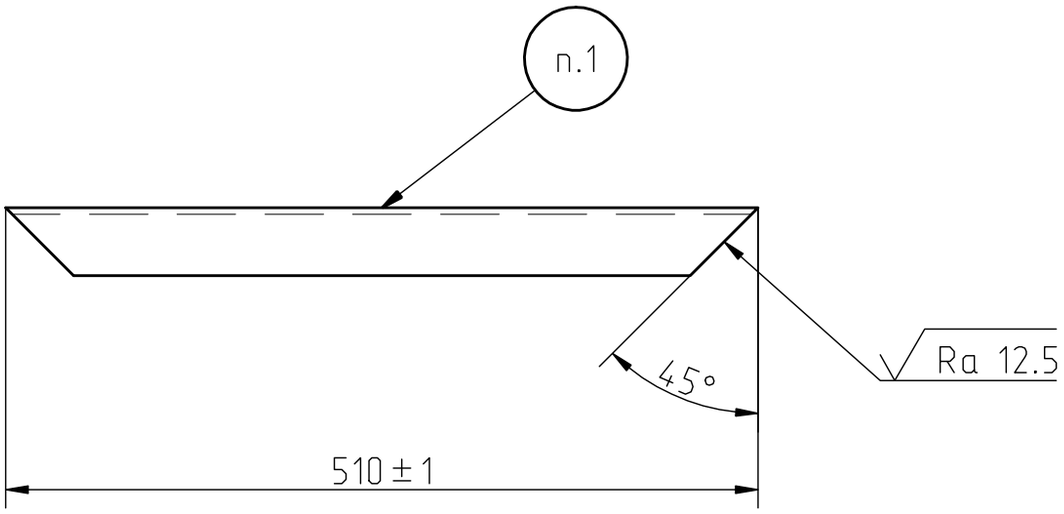

1. Остальные ТТ по ОСТ 95.301-75.

Подп. и дата

Инв.№дубл.

Взам. инв.№

Подп. и дата

Инв. № подл.

Изм	Лист.	№докум.	Подп.	Дата	ЦПКУ.746211.227		
Разраб.		Быков			Швеллер	Лит.	Масса: 4 / Масштаб: 1:5
Пров.		Курбангалеев				Лист	Листов 1
Т.контр.							
Н.контр.					Швеллер 10П ГОСТ 8240-97 / Ст3пс1 ГОСТ 535-2005		
Утв.		Бученков					

Копировал

Формат А4